Ventilateur à filtre

Description

Numéro de commande:	4611D7100
Couleur:	RAL 7035
Matériau boîtier:	Plastique ABS
IP protection (à l'intérieur):	IP 54
Options:	boîtier en d’autres couleurs disponibles sur demande Avec NEMA 3R protection numéro de commande 4611D7130
Approbations:	CE, cULus, CSA

Donneés techniques

Plage de température de fonctionnement:	-10°C - 55°C
Débit d'air (système / en soufflage libre):	150 m³/h
Débit d'air sans entrave:	150 m³/h
Pression statique:	84 Pa
Dimensions A x B x C (D+E):	250 x 250 x 111.6 mm
Poids:	0.9 kg
Dimensions de découpe:	223 +1.5 x 223 +1.5 mm
Tension nominale - fréquence:	48 V DC
Courant nominal:	0.18 A
Consommation de courant:	8.6 W
épaisseur de paroi:	1.5 - 2.5 mm
Classification du filtre:	G3 gemäß EN 779
Installation:	clips élastiques ou 4 vis autotaraudeuses
Niveau sonore:	42.5 dB(A)

Veuillez cliquer sur les graphiques afin de les télécharger.
Plus de dessins CAD sont à disposition sous Téléchargements produit.
> Aperçu groupe de produits SOLIFLEX - Ventilateurs à filtre

Débit de volume d'air:

Q = Débit d'air maximal (m³/h)
P = Pression statique (Pa)

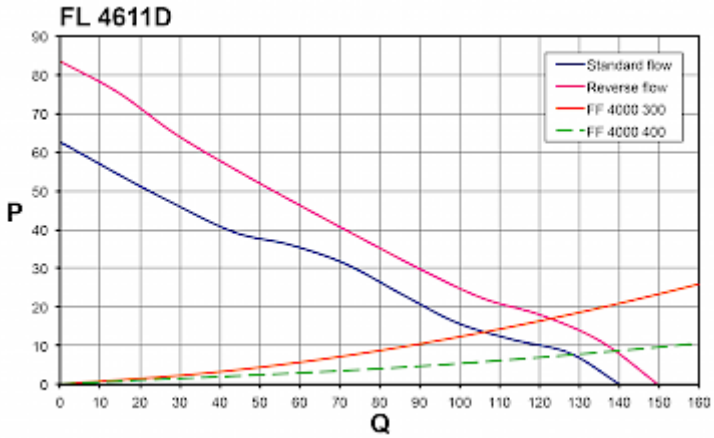

click image to enlarge

Dimensions:

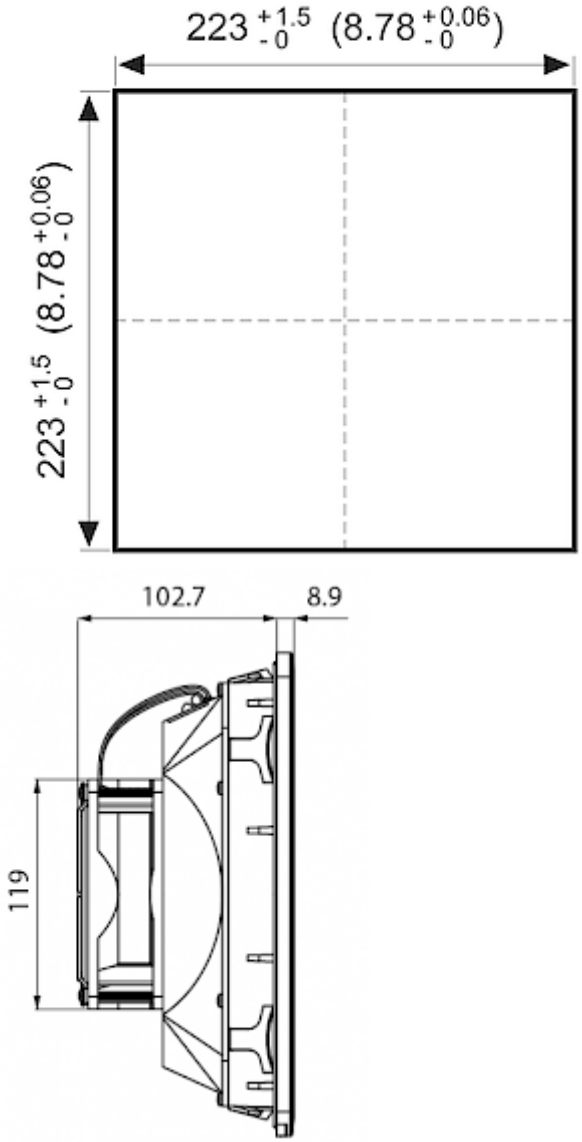

click image to enlarge

Informations de commande

Avec NEMA 3R protection numéro de commande	4611D7130
Numéro de tarif douanier	84145915
Code EAN	5350604100510