Ventilateur de toit

Description

Numéro de commande:	6996A4000
Marque:	SOLIFLEX
Couleur:	RAL 7035
Matériau boîtier:	tôle en acier thermolaqué
IP protection (à l'intérieur):	IP 21
Remarques:	Airflow with aluminium filter (optional) 1300 m³/hr
Approbations:	CE

Donneés techniques

Plage de température de fonctionnement:	-20°C - 55°C
Débit d'air (système / en soufflage libre):	1300 m³/h
Débit d'air sans entrave:	1500 m³/h
Montage:	montés sur toit
Dimensions A x B x C (D+E):	310 x 560 x 560 mm
Poids:	approx. 16 kg
Dimensions de découpe:	410 x 410 mm
Tension nominale - fréquence:	230 V ~ 50/60 Hz
Courant nominal:	0.25 A
Consommation de courant:	54 W
Classification du filtre:	Optional Aluminium filter
Niveau sonore:	55 dB(A)
Connexion:	Connecteur enfichable à 4 broches

Veuillez cliquer sur les graphiques afin de les télécharger.
Plus de dessins CAD sont à disposition sous Téléchargements produit.
> Aperçu groupe de produits SOLIFLEX - Ventilateurs à filtre

Dimensions:

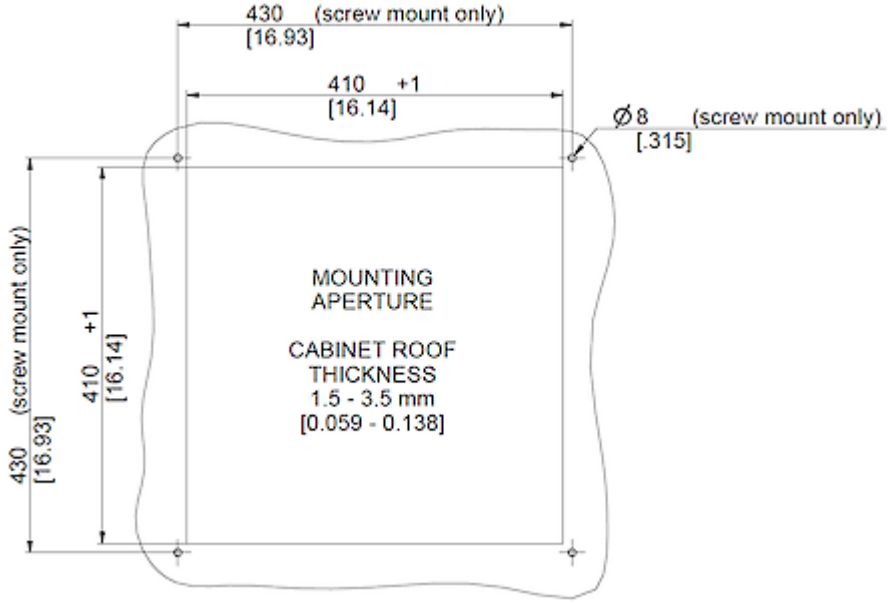

click image to enlarge

Informations de commande

Numéro de tarif douanier	84145915