Dachlüfter

Beschreibung

Bestellnummer:	6995A9000
Markenname:	SOLIFLEX
Farbe:	RAL 7035
Gehäusematerial:	Stahlblech, pulverbeschichtet
IP Schutzklasse nach EN 60 529:	IP 54, Type 1, 12
Zertifizierung:	CE

Technische Daten

Luftvolumen freiblasend IP 54:	1400 m³/h
Zulässige Betriebstemperatur:	-10°C - 50°C
Statischer Druck:	660 Pa
Montageart:	Dachmontage
Abmessungen A x B x C (D+E):	147 x 457 x 457 mm
Gewicht:	8.3 kg
Ausschnittsmaße:	291 x 291 mm
Spannung / Frequenz:	400/460 V - 50/60 Hz 3~
Nennstrom:	0.58 / 0.80 A
Nennleistung:	230 / 370 W
Filterabscheidegrad IP 54:	85% - DIN 24185
Filtergüte (ISO 16890):	Aluminium filter
Geräuschpegel:	82 dB(A)
Anschlussart:	4 - poliger Push-fit Stecker

Klicken Sie auf die Grafiken, um die Originale herunterzuladen.
Weitere CAD Zeichnungen finden Sie im Download Bereich.
> Übersicht Produktgruppe SOLIFLEX - Filterlüfter & Luftaustrittsfilter

Kennlinienfeld:

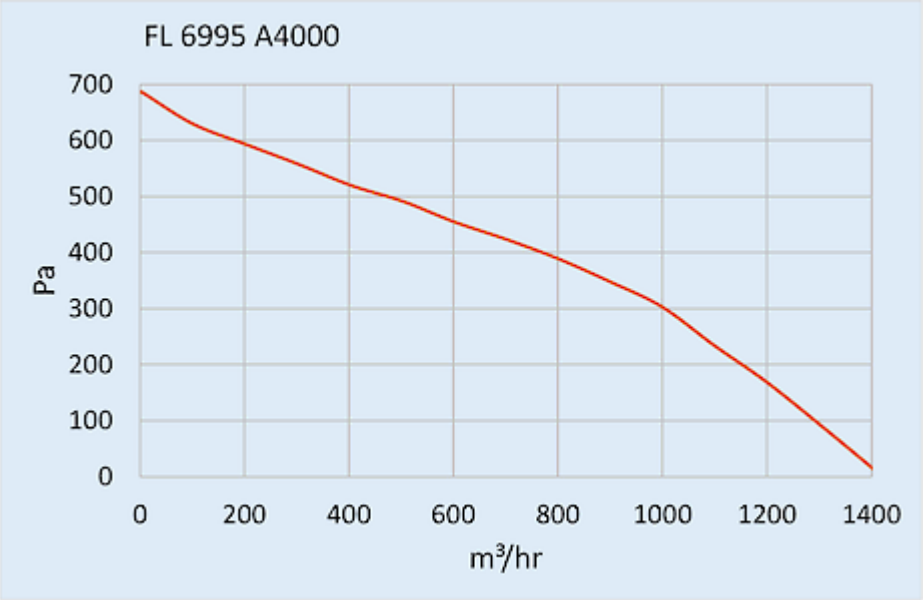

click image to enlarge

Ausschnittsmaße:

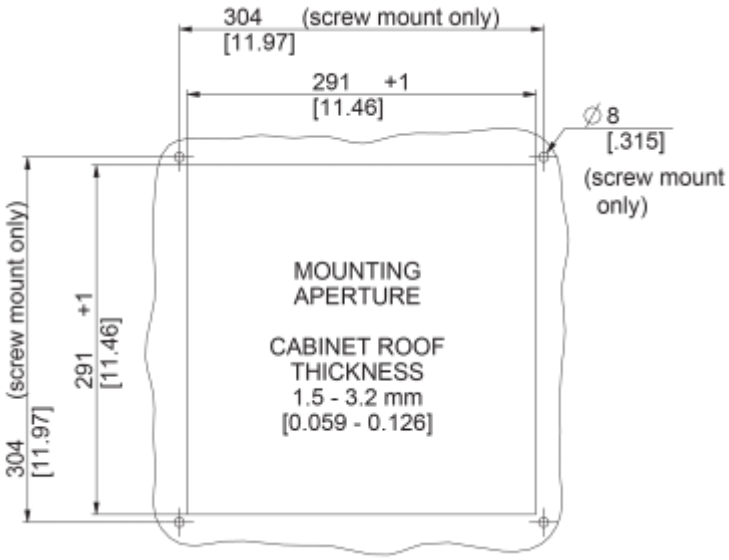

click image to enlarge

Bestellinformationen

Zolltarifnummer	84145915
EAN Nummer	5350604100893