Thermoelektrisches Kühlgerät

Beschreibung

Bestellnummer:	3035303
Markenname:	SOLITHERM PELTIER
Gehäusematerial:	Edelstahl AISI 304 (V2A)
IP Schutzklasse (Innenseite):	IP 66 / UL Type 12, 4, 4X
Hinweis:	Das Anziehdrehmoment der Schrauben muß 4.5 Nm betragen
Zertifizierung:	CE
Zubehör:	Kondensat Kit 3030 / 3050

Technische Daten

Nutzkühlleistung L35L35:	30 W
Zulässige Betriebstemperatur:	-20°C - 70°C
UL Temperaturbereich:	-20°C - 65°C
Luftvolumenstrom (System / freiblasend):	Umgebungskreislauf: 39 / 75 m³/h Schrankkreislauf: 20 / 62 m³/h
Montageart:	Halbeinbau
Abmessungen A x B x C (D+E):	110 x 154 x 129 (62+67) mm
Gewicht:	1.8 kg
Ausschnittsmasse:	122 x 82 mm
Spannung / Frequenz:	24 V DC
Nennstrom L35L35:	2 A
Anlaufstrom:	4 A
Max. Nennstrom:	2.2 A
Nennleistung L35L35:	44 W
Max. Nennleistung:	52 W
Vorsicherung:	5 A (T)
Anschlussart:	Anschlussklemmen

Klicken Sie auf die Grafiken, um die Originale herunterzuladen.
Weitere CAD Zeichnungen finden Sie im Download Bereich.
> Übersicht Produktgruppe SOLITHERM PELTIER - Kühlung ohne Kältemittel

Kennlinienfeld:

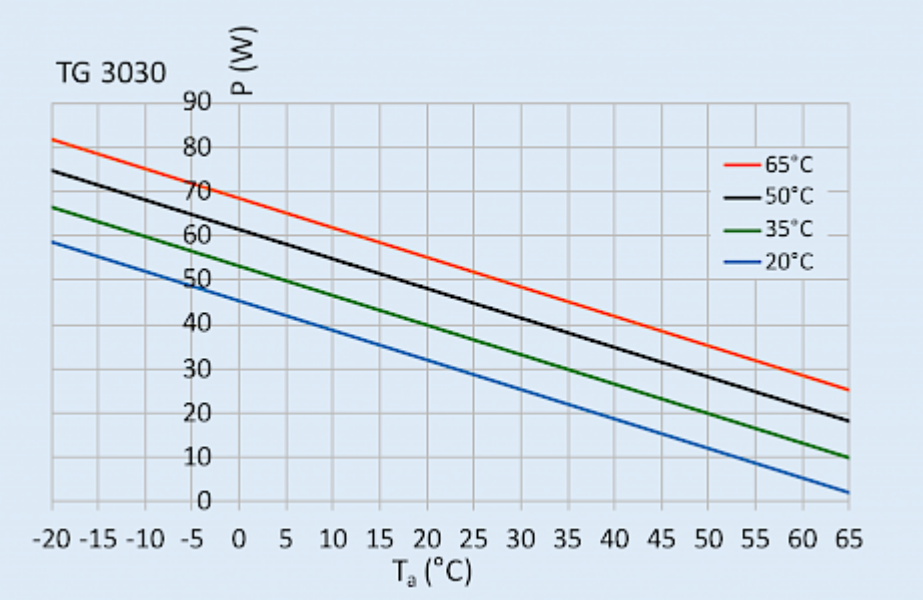

click image to enlarge

Luftstrom:

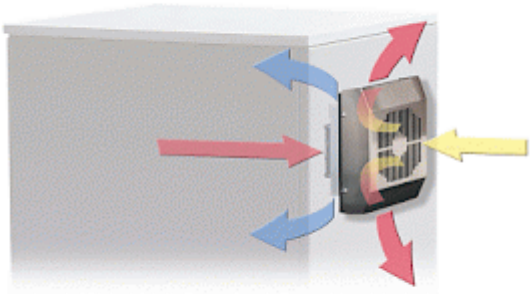

click image to enlarge

Ausschnittsmasse:

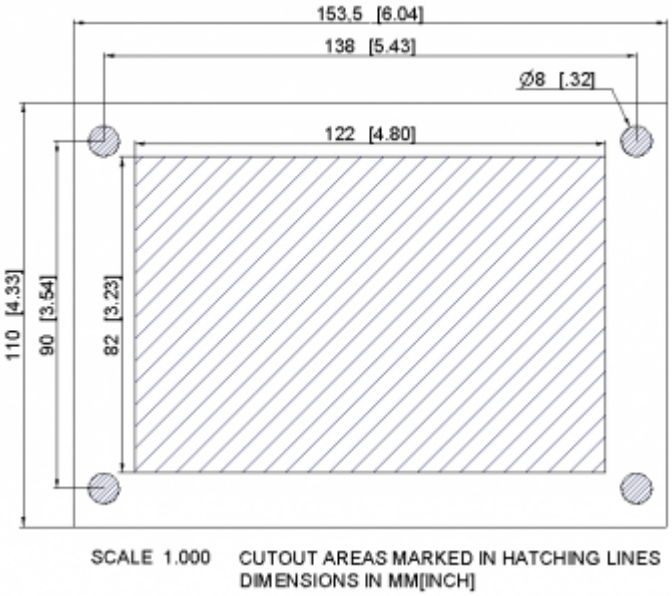

click image to enlarge

Bestellinformationen

Mit Edelstahlgehäuse AISI 316 (V4A) Bestell Nr.	30353034
Verpackungsmaße	244 x 187 x 174 mm
Bruttogewicht	2.5 kg
Zolltarifnummer	84158300